gruppofesta s.r.l.
gruppofesta.it

NOLEGGIO E VENDITA
MACCHINE ED ATTREZZATURE

PALFINGER Palfinger Platforms Italy srl · PLATFORM BASKET · Haulotte GROUP · ALMAC · WACKER NEUSON all it takes! · MAGNI · CORMIDI leading innovation · TecnoGen

PALFINGER

P 200 A SMART

COMPATTA, AGILE SU STRADA E NEL POSIZIONAMENTO. MASSIMA VERSATILITÀ E SICUREZZA IN ALTEZZA

LIFETIME EXCELLENCE

DATI TECNICI P 200 A

Altezza massima di lavoro	19,8 m
Altezza massima piano piattaforma	17,8 m
Sbraccio laterale massimo	8,4 m
Angolo operativo del braccio di lavoro	-25° a + 80°
Angolo rotazione colonna	370°
Angolo di rotazione piattaforma	2 x 90°
Portata massima in piattaforma	250 kg
Dimensioni cestello	1,4 x 0,85 x 1,1 m
Altezza in condizioni di marcia	2,89 m
Larghezza in condizioni di marcia	2,1 m
Lunghezza in condizioni di marcia	5,39 m
Conducibile con patente B	

OPTIONAL

- Cestello in vetroresina
- Elettropompa per uso interno
- Faro di lavoro orientabile 60 W sul cestello
- Inclinometro con allarme acustico
- Isolamento 1000 V
- Pompa elettrica d'emergenza 12V
- Spondine in alluminio
- Verniciatura su richiesta del cliente parte aerea

DIAGRAMMI DI LAVORO

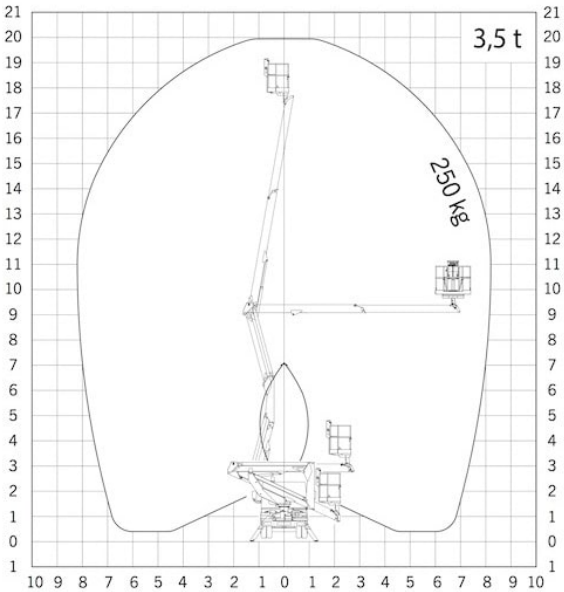

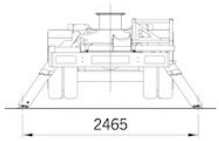

DIMENSIONI

GRUPPO FESTA S.R.L. - VIA LA MARTELLA, SNC 75100 MATERA (MT) - ITALIA
TEL. 0835 388537 - P.IVA 01192000774 - info@gruppofesta.it
www.gruppofesta.it